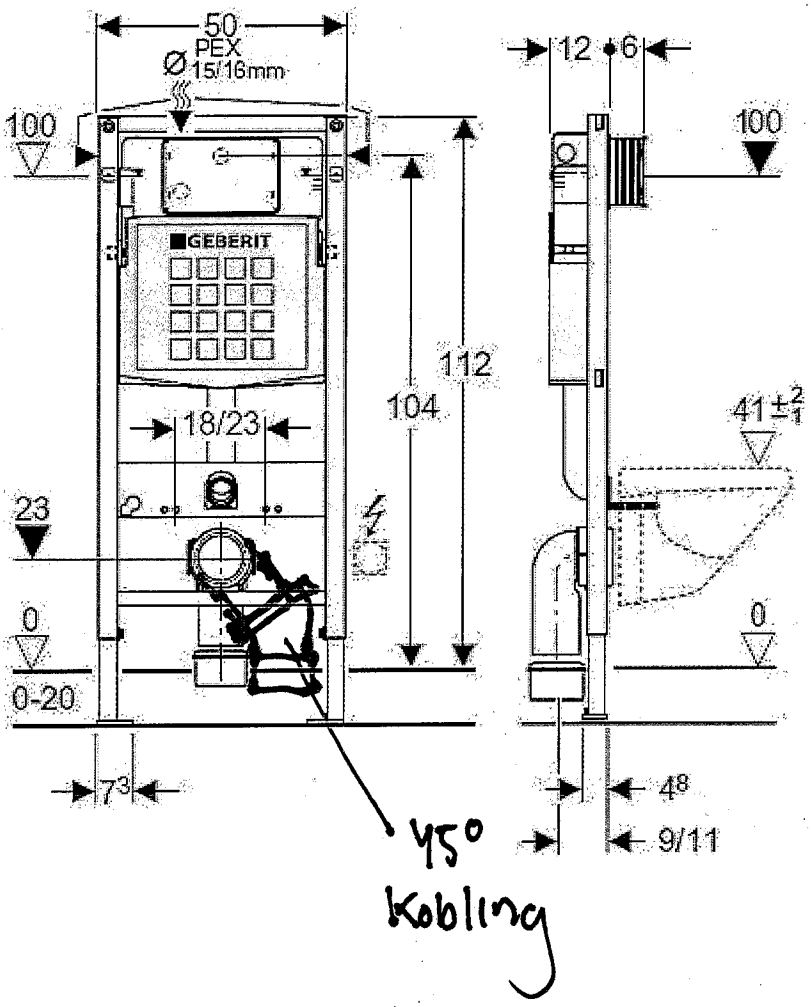
50
PEX
Ø15/16mm
100
GEBERIT
112
104
18/23
23
0
0-20
7³
12
6
100
41±²₁
0
4⁸
9/11
45°
Kobling